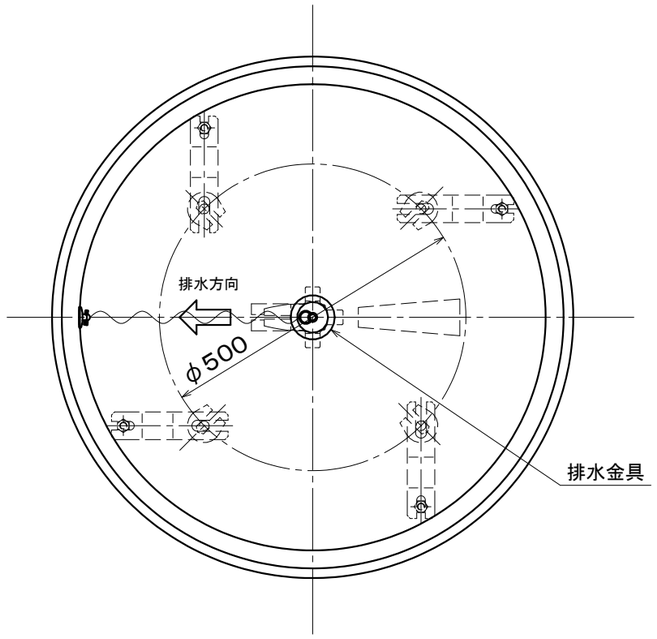

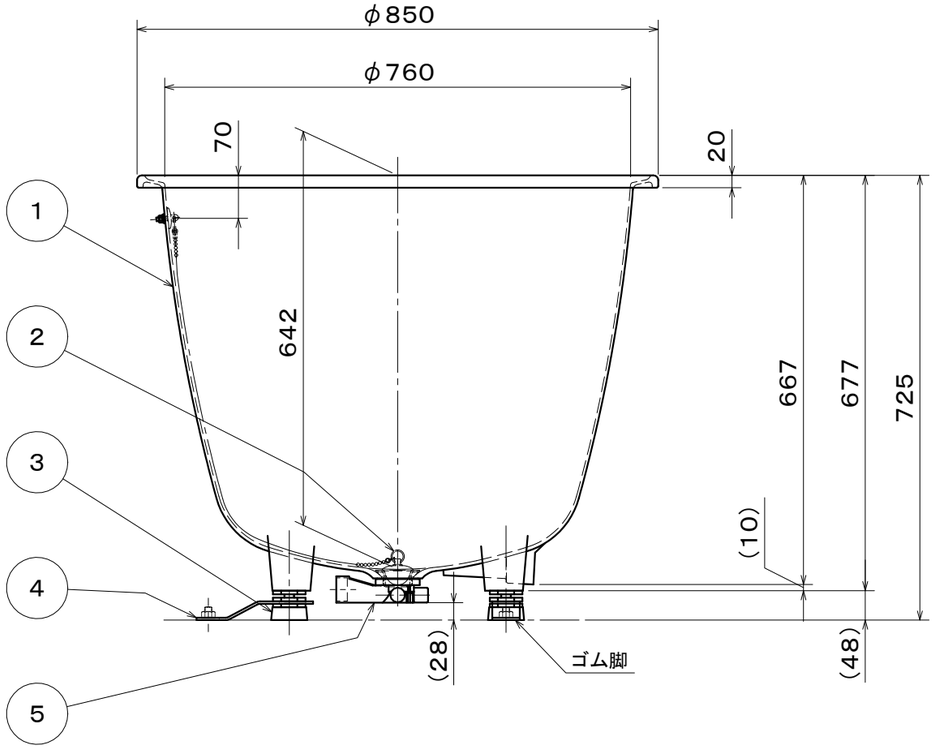

構成部品表

符号	名　　称	材　質	個数	備　　考
1	本　体	FC	1	下引きホーロー加工
2	排水金具	SUS他	1	$1\frac{1}{2}$インチネジ、クサリ付きゴム栓
3	ゴム脚	NR	4	
4	浴槽固定板	SUS304	4	アンカーボルトにより床面に固定
5	排水クロス	ASA	1	ゴムパッキン付き

製品仕様
容量：215リットル
重量：60kg

※　浴槽固定板は床面にアンカーボルトを打って使用してください。

やまと風呂					
五右衛門風呂/丸型25L （横引き排水、浴槽固定板付き）					
作成日：2019年7月9日				図	Bf001Y-673
承　認	検　図	検　図	作　成		
今西		高下	西嶋	番	